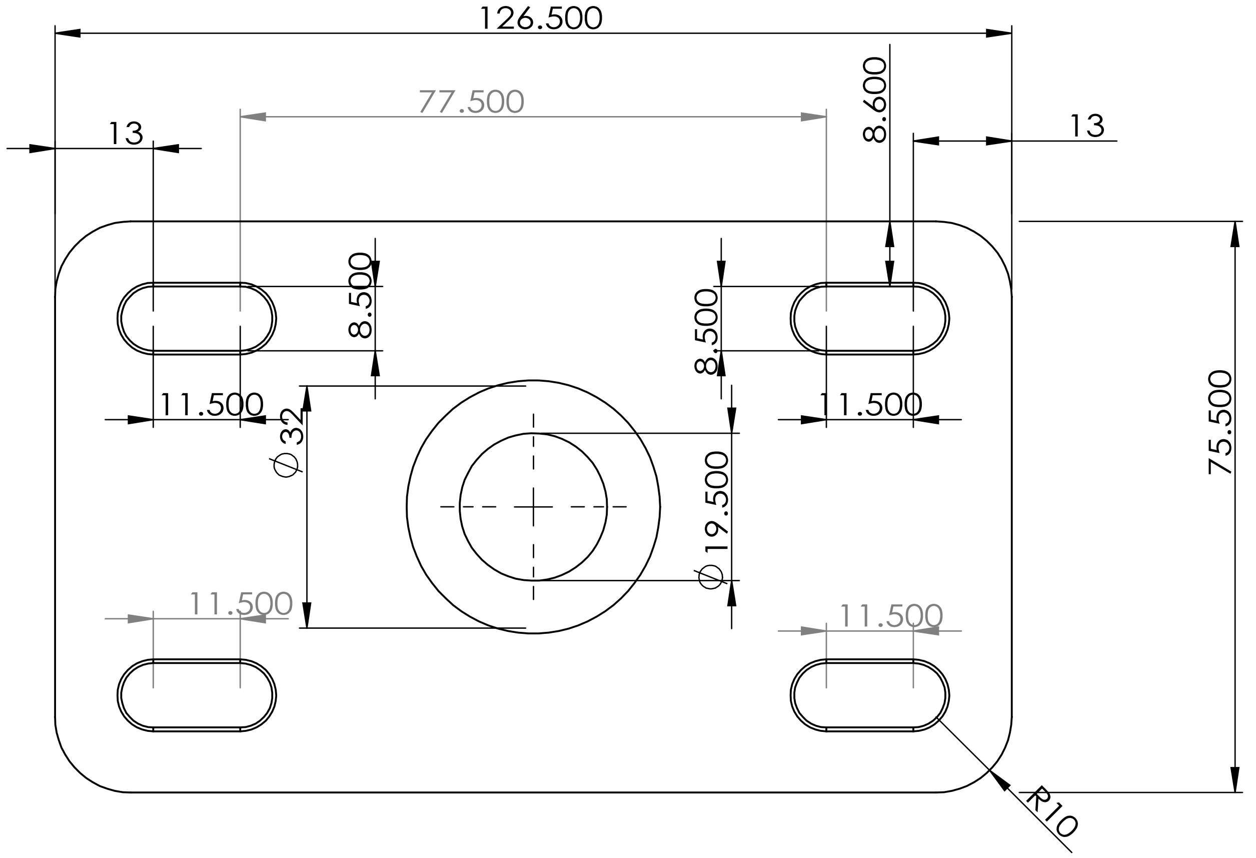
126.500
77.500
13
8.600
13
8.500
8.500
11.500
11.500
Ø 32
Ø 19.500
75.500
11.500
11.500
R10

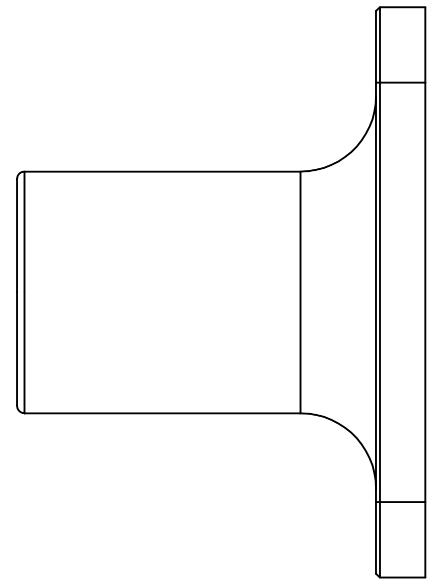

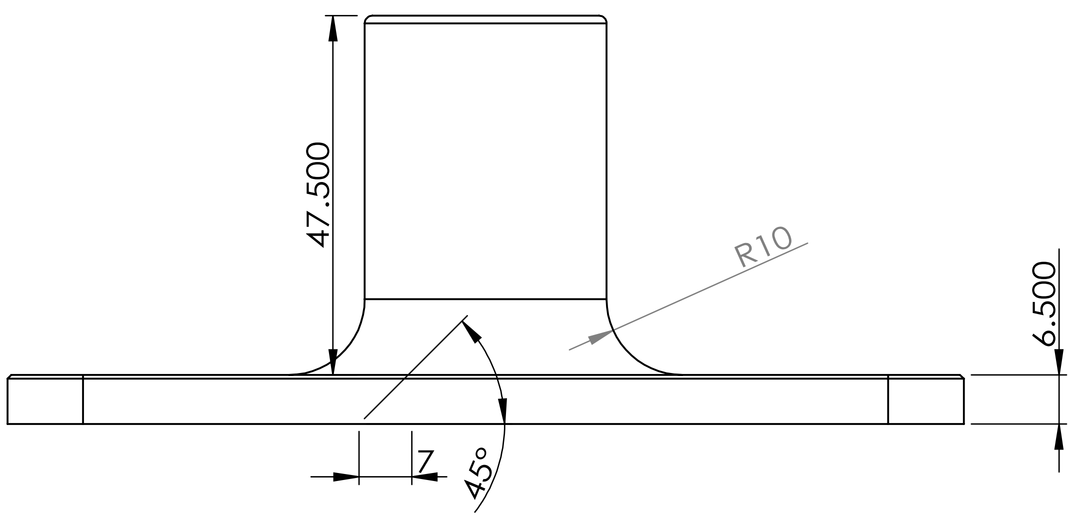
47.500
R10
6.500
7
45°

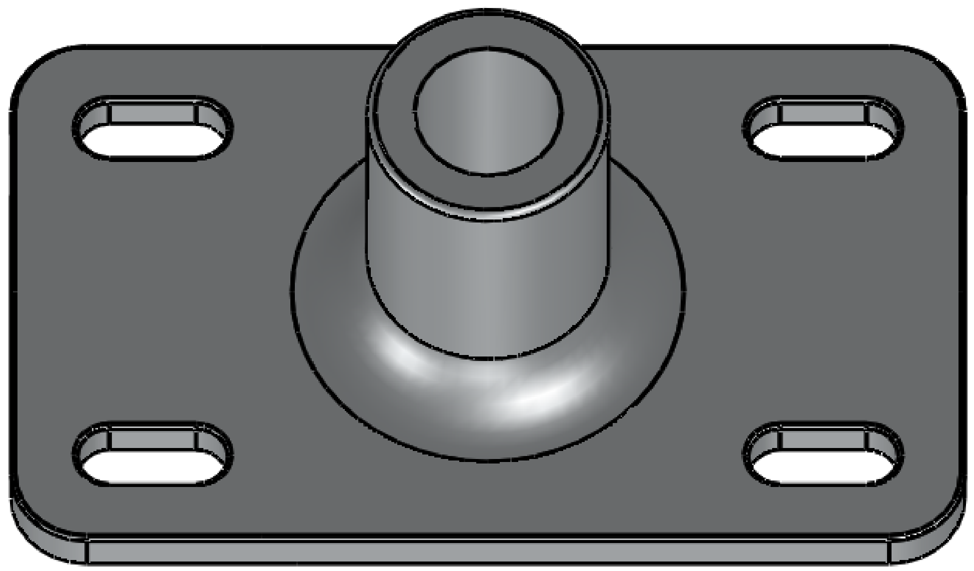

A3